DWG No. BL229–IN–02–FR

VOIR ASSEMBLAGE/SEE ASS'Y

No. DE DESSIN / DWG No.

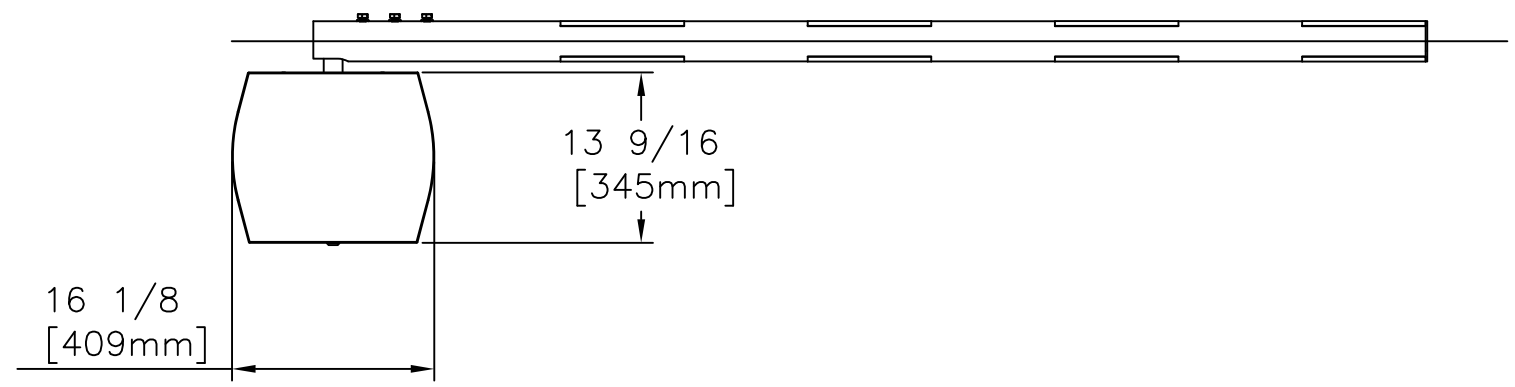


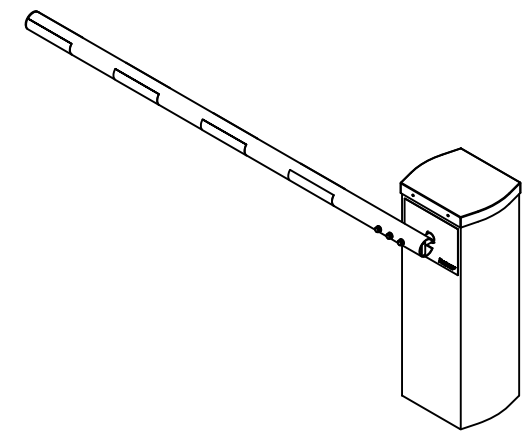

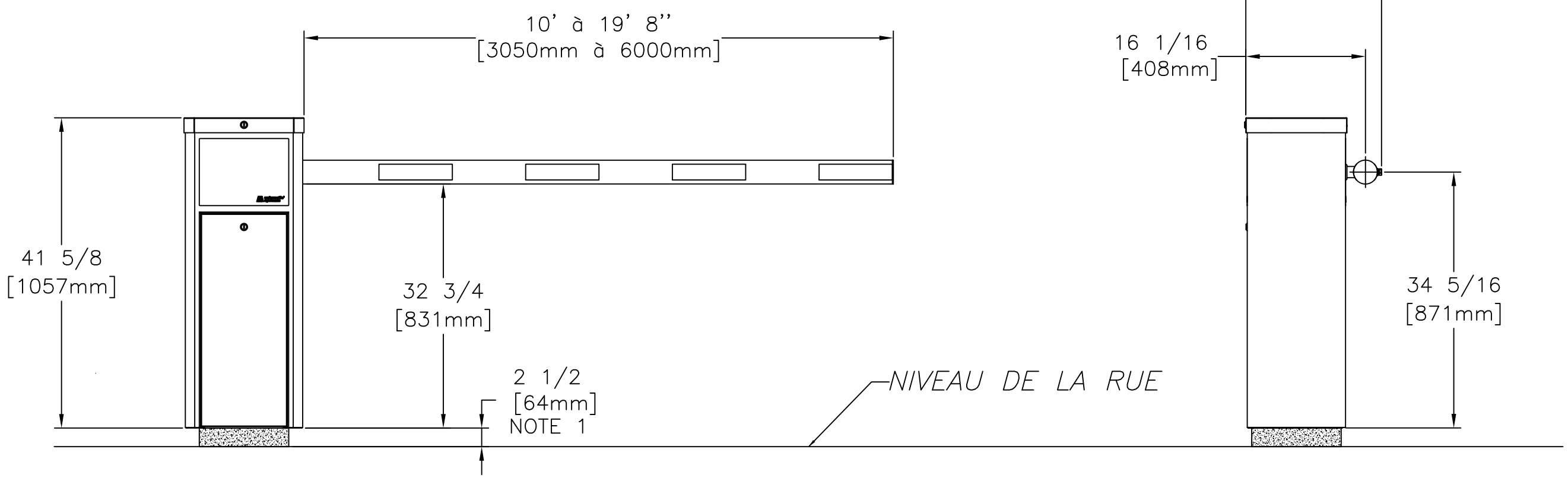


NOTE 1 : L'élévation est pour prévenir l'accumulation d'eau à la base de la barrière. Voir dessin de base BL229–IN–01–FR.

| REV. | DATE | MODIFICATIONS/CHANGES | PAR/BY |
|---|---|---|---|
| B | 31/08/2015 | AJOUT DE LA BASE DE 2.5PO | JPS |

automatic systems *america* inc.

| | | | |
|---|---|---|---|
| MATÉRIAU/MATERIAL -- | FICHIER FILENAME BL229–IN–02–FR | | |
| FABRICATION -- | TRAITEMENT/TREATMENT -- | EBARBER LES ARÊTES VIVES BREAK ALL SHARP EDGES | |
| Nb./App. -- | POIDS/WEIGHT -- | SURFACE -- | FINI/FINISH -- |

| IMPERIAL | METRIC |
|---|---|
| X/X ±1/32" | X ±1mm |
| X.X ±0.030" | X.X ±0.5mm |
| X.XX ±0.015" | X.XX ±0.05mm |
| X.XXX ±0.005" | |
| ANGLES ± 1/2° | |

SAUF SI INDIQUÉS
UNLESS OTHERWISE NOTED

LES INFORMATIONS CONTENUES SUR LES DESSINS DE ASA Inc. SONT CONFIDENTIELLES ET SONT LA PROPRIÉTÉ DE ASA Inc. TOUTES REPRODUCTIONS, DISTRIBUTIONS OU UTILISATIONS SONT INTERDITES SANS LA PERMISSION ÉCRITE DE ASA Inc.

INFORMATION DISCLOSED HERE IS CONFIDENTIAL AND IS THE PROPERTY OF ASA Inc., ANY REPRODUCTION, DISTRIBUTION OR USE IS PROHIBITED WITHOUT A WRITTEN CONSENT BY ASA Inc.

| DIMENSIONS | FORMAT |
|---|---|
| -- | B |

TITRE
TITLE BL229 DIMENSIONS GÉNÉRALES

| DESSINÉ PAR / DRAWN BY | ÉCHELLE/SCALE | DATE | FEUILLE/SHEET | DE/OF |
|---|---|---|---|---|
| AG | -- | 2008/12/08 | 1 | 1 |

| VÉRIFIÉ PAR / CHECKED BY | No. DESSIN/DWG. No. | REV. |
|---|---|---|
| -- | BL229–IN–02–FR | B |