NO. DE DESSIN
DWG NO. NAM-AL93X-IN-006-BI

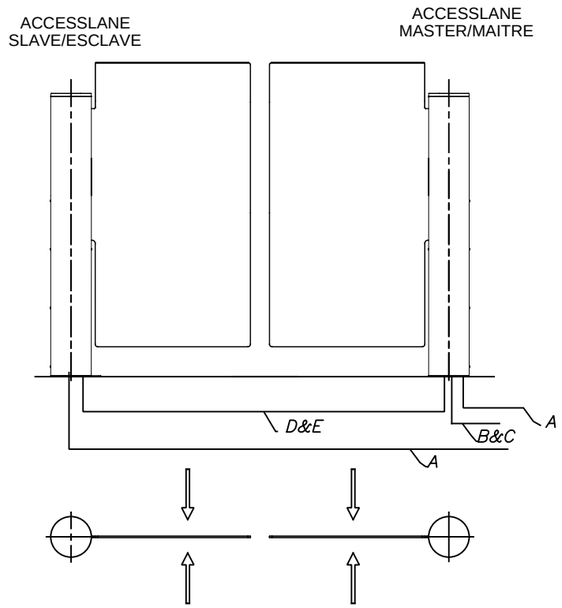

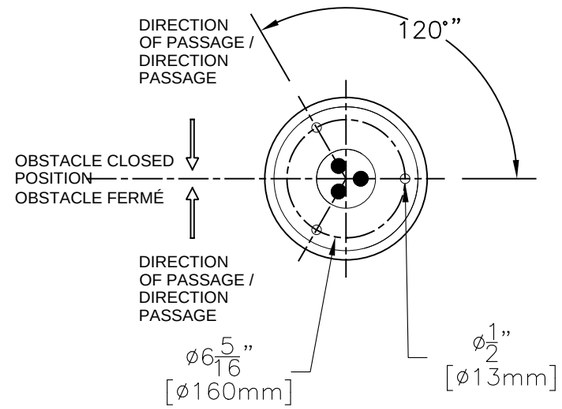

FLOOR FIXING DETAIL /
DÉTAIL FIXATION AU SOL

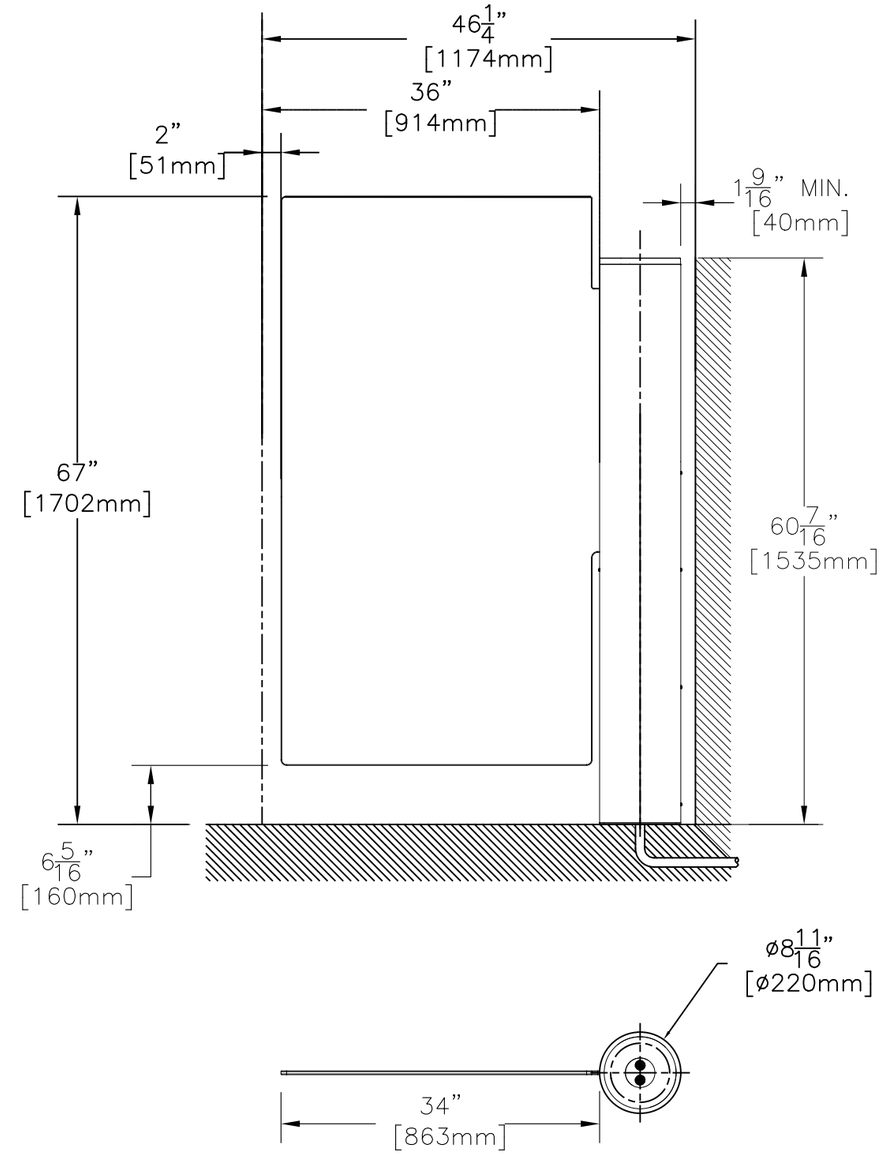

NOTES:
- TOUS LES CÂBLES DOIVENT ÊTRE DE QUALITÉ ÉGALE OU SUPÉRIEURE AUX NORMES LOCALES ET DOIVENT ÊTRE INSTALLÉS PAR UN ÉLECTRICIEN CERTIFIÉ.

- BOULON D'EXPANSION 3/8" X 6 " (ADAPTÉ AU TYPE DE SOL FINI) FOURNI PAR LE CLIENT.

- CÂBLES:
PRÉVOIR UNE LONGUEUR DE 3' (1m) DE CÂBLAGE HORS SOL.

A- CONDUIT: USAGE: CONDUIT D'ALIMENTATION.
TAILLE: PVC 3/4" MIN
NOTE: 120 VAC, CIRCUIT 15 AMPS

B & C CONDUIT : USAGE: ALIMENTATION/RESEAU (1 CONDUIT POUR LES CÂBLES)
TAILLE: PVC 3/4" MIN
1- CABLES BAS VOLTAGE
2- CÂBLE RÉSEAU (SI L'OPTION PANNEAU DE CONTRÔLE OU DE MAINTENANCE EST SÉLECTIONNÉE).
3-CÂBLE ETHERNET

(SI CONFIGURATION MAÎTRE ESCLAVE- CÂBLE FOURNI PAR AUTOMATIC-SYSTEMS)
D & E- CONDUIT : PVC 3/4" MIN (1 CONDUIT POUR LES CÂBLES)
1- CÂBLE INTERCONNEXION
2- CÂBLE DE MISE A LA TERRE

NOTES:
- ALL WIRING MUST MEET OR EXCEED LOCAL STANDARDS AND CODES AND MUST BE INSTALLED BY A CERTIFIED TECHNICIAN.

- EXPANDING BOLTS 3/8" X 6 " (ADAPT TO THE TYPE OF FLOORING) PROVIDED BY CUSTOMER.

- CABLES :
3' OF CABLE RUN MUST BE LEFT UNBURIED.

A- CONDUIT: USE : POWER CONDUIT
SIZE :PVC 3/4" MIN
NOTE:120 VAC, 15 AMPS CIRCUIT

B & C CONDUIT : USE: POWER AND NETWORKING
PVC 3/4" MIN. (1 CONDUIT FOR CABLES)
1- LOW VOLTAGE CABLES.
2- NETWORK CABLE (IF CONTROL OR MAINTENANCE PANEL OPTION IS SELECTED).
3- ETHERNET CABLE

(IF MASTER SLAVE CONFIGURATION - CABLES SUPPLIED BY AUTOMATIC-SYSTEMS)
D & E- CONDUIT: SIZE: PVC 3/4" MIN (1 CONDUIT FOR BOTH CABLES)
1- INTERCONNETION CABLE
2- GROUND CABLE

AUTOMATIC SYSTEMS N'ACCEPTE AUCUNE RESPONSABILITÉ EN CE QUI CONCERNE LE PLACEMENT ET LA LOCALISATION DU PORTILLON PIVOTANT. IL EST DE LA REPONSABILITÉ DE L'ACHETEUR DE DÉFINIR LA POSITION, LA DISPOSITION DES ÉQUIPEMENTS AINSI QUE DE VALIDER LA CONFORMITÉ AUX CODES DU BATIMENTS ET AUTRES CODES, LOIS ET RÉGLEMENTS APPLICABLES.
AUTOMATIC SYSTEMS SE RÉSERVE LE DROIT D'ANNULER LA GARANTIE SI L'INSTALLATION N'EST PAS RÉALISÉE PAR UN INSTALLATEUR QUALIFIÉ SELON LES INSTRUCTIONS DU FABRICANT.

AUTOMATIC SYSTEMS MAKES NO REPRESENTATION AS TO THE PROPER POSITIONING OF THE SWING GATE AT THE INSTALLATION LOCATION. ESTABLISHING THE LAYOUT AND PLACEMENT OF THE UNIT(S) AND DETERMINING COMPLIANCE WITH THE APPLICABLE BUILDING CODES, OTHER CODES, LAWS AND REGULATIONS IS THE SOLE RESPONSIBILITY OF THE PURCHASER. INSTALLATION MUST BE PERFORMED BY A QUALIFIED INSTALLER FOLLOWING MANUFACTURER'S INSTRUCTIONS, OTHERWISE AUTOMATIC SYSTEMS' WARRANTIES MAY BE VOID.

REV	DATE	MODIFICATIONS/CHANGES	PAR/BY
–	–	–	–

REVISIONS

MATÉRIAU/MATERIAL: –
TRAITEMENT/TREATMENT: –
FINI/FINISH: –

NB./App.	POIDS/WEIGHT	SURFACE
–	–	–

LES INFORMATIONS CONTENUES SUR LES DESSINS DE ASA Inc. SONT CONFIDENTIELLES ET SONT LA PROPRIÉTÉ DE ASA Inc., TOUTES REPRODUCTIONS, DISTRIBUTIONS OU UTILISATIONS SONT INTERDITES SANS LA PERMISSION DE ASA Inc.

INFORMATION DISCLOSED HERE IS CONFIDENTIAL AND IS THE PROPERTY OF ASA Inc., ANY REPRODUCTION, DISTRIBUTION OR USE IS PROHIBITED WITHOUT A WRITTEN CONSENT BY ASA Inc.

LES DIMENSIONS SONT EN POUCES / DIMENSIONS ARE IN INCHES

TOLÉRANCES

.XXX	± .005
.XX	± .010
.X	± .015
FRAC.	± 1/32
ANGLES	±1/2°

SAUF SI INDIQUÉS
UNLESS OTHERWISE NOTED

EBARBER & ENLEVER LES ARÊTES VIVES. DIM SELON ASME Y14.5 1994. NE PAS MESURER SUR LE DESSIN
BREAK ALL SHARP EDGES AND CORNERS. ALL DIM PER ASME Y14.5 1994. DO NOT SCALE DRAWING

AUTOMATIC SYSTEMS

FICHIER / FILENAME: NAM-AL93X-IN-006-BI.DWG

TITRE / TITLE: INSTALLATION ACCESSLANE 934 PL:36" [914mm]
INSTALLATION ACCESSLANE 934 FP:36" [914mm]

ÉCHELLE/SCALE	FORMAT/SIZE	DATE	FEUILLE/SHEET	DE/OF
N/A	B	2017/12/20	1	1

DESSINÉ PAR / DRAWN BY: KGA
VÉRIFIÉ PAR / CHECKED BY: SOS
NO. DE DESSIN/DWG. NO.: NAM-AL93X-IN-006-BI
REV: A